凭本卡保修 请注意保留

产品保修卡

单位		姓名	
通讯地址			
联系电话		邮编	
购买价格		购买日期	
品名型号		机身编号	
商家签名		用户签名	

保修条款

1、商品售出之日起一个月内，如发生性能故障，且商品本身及外包装保持完整、无划伤，可更换同种型号的商品，但不包括人为损坏。
2、商品自售出之日起保修一年，终生维护，配件不在保修范围之内。
3、一切人为损坏、自行拆机、拆封标、使用不当等情况不在保修范围内，保修时须提供本卡，如未能提供本卡或私自涂改本卡，本公司有权作收费维修。
4、在保修期间内，产品维修的往返运输费用均由购买方承担。

服务服务热线：400-828-9920　　官方网站：www.chinabote.com.cn

凭本卡保修 请注意保留

产品保修卡

单位		姓名	
通讯地址			
联系电话		邮编	
购买价格		购买日期	
品名型号		机身编号	
商家签名		用户签名	

保修条款

1、商品售出之日起一个月内，如发生性能故障，且商品本身及外包装保持完整、无划伤，可更换同种型号的商品，但不包括人为损坏。
2、商品自售出之日起保修一年，终生维护，配件不在保修范围之内。
3、一切人为损坏、自行拆机、拆封标、使用不当等情况不在保修范围内，保修时须提供本卡，如未能提供本卡或私自涂改本卡，本公司有权作收费维修。
4、在保修期间内，产品维修的往返运输费用均由购买方承担。

服务服务热线：400-828-9920　　官方网站：www.chinabote.com.cn

BOTE 博特仪器®

工业手持红外测温仪

使用说明书

型号：□ BR862D+ □ BR872+
□ BR872D+ □ BR882+

BOTE 博特仪器®

工业手持红外测温仪

使用说明书

型号：□ BR862D+ □ BR872+
□ BR872D+ □ BR882+

目　　录

1.产品简介---------- (01)

2.工作原理----------(01)

3.产品功能----------(01)

4.技术参数----------(02)

5.快速使用图解----------(06)

6.发射率及发射率表---------- (11)

7.保修和保养----------(12)

8.注意事项----------(13)

注意事项

1. 使用本机测量温度时，将本机指向被测物体然后按键，此时要注意考虑距离与测量区域大小之间的比率。
2. 距离及测量点的大小：当与被测量物体的距离增大时，测量区域也会相应增大。
3. 观测范围：一定要确保被测目标要大过本机的测量区域. 当被测目标越小时与被测目标的距离应越近，要进行精确测量时，要保证被测目标至少比测量区域大过一倍以上。

注意避免下列场所的使用：

1. EMF场所（电磁场所）如弧焊机、感应加热器等；
2. 环境温度巨变造成的热冲击，如是这样需等待30分钟后才可使用；
3. 不要将本机靠放在高温处；
4. 静电。

特殊声明：

a. 旧电池须按照地方法律和规则来处理！

b. 本公司保留对本产品设计规格及说明书内容的更新、修改权利，若有变更，恕不另行通知！

博特（连云港）仪器有限公司

地址：中国。江苏。连云港

电话：400-828-9920

说明书版本号：6-862D+-0016-04

CE

目　　录

1.产品简介---------- (01)

2.工作原理----------(01)

3.产品功能----------(01)

4.技术参数----------(02)

5.快速使用图解----------(06)

6.发射率及发射率表---------- (11)

7.保修和保养----------(12)

8.注意事项----------(13)

注意事项

1. 使用本机测量温度时，将本机指向被测物体然后按键，此时要注意考虑距离与测量区域大小之间的比率。
2. 距离及测量点的大小：当与被测量物体的距离增大时，测量区域也会相应增大。
3. 观测范围：一定要确保被测目标要大过本机的测量区域. 当被测目标越小时与被测目标的距离应越近，要进行精确测量时，要保证被测目标至少比测量区域大过一倍以上。

注意避免下列场所的使用：

1. EMF场所（电磁场所）如弧焊机、感应加热器等；
2. 环境温度巨变造成的热冲击，如是这样需等待30分钟后才可使用；
3. 不要将本机靠放在高温处；
4. 静电。

特殊声明：

a. 旧电池须按照地方法律和规则来处理！

b. 本公司保留对本产品设计规格及说明书内容的更新、修改权利，若有变更，恕不另行通知！

博特（连云港）仪器有限公司

地址：中国。江苏。连云港

电话：400-828-9920

说明书版本号：6-862D+-0016-04

CE

-13-

保修和保养

保修：

1. 有关保修条例请参阅为您提供的保修卡。
2. 凡用户自行拆装本公司产品、因购置后运输或保管不当、未按要求操作而造成产品损坏，以及私自涂改保修卡、无购凭证者，本公司不予保修。

保养：

1. 长时间不使用本测试仪时，请取出电池，以防电池漏液，这样将严重损坏测试仪寿命。
2. 不要将测试仪存放在以下环境中：
   a. 可能被水溅湿或有高度灰尘的地方
   b. 高浓度盐或硫磺的空气中
   c. 带有其他气体或化学物质的空气中
3. 不要拆卸此机或试图将内部改变。
4. 酒精、稀释液等对机壳，尤其是对LCD视窗有腐蚀作用，所以：清洁机壳时用少量水轻轻擦拭即可；
   透镜清洁：用干净的压缩空气吹去杂物，再用驼绒毛擦刷去残留的微小杂物，最后用湿棉布小心将表面擦拭。

产品简介

介绍

本机结构紧凑、防干扰并易于使用--只要进行瞄准、按键，在一秒钟的时间内即可将当前的被测物体表面温度读出. 对于高温、有毒或难以到达的物体，使用本机即可安全地进行测量。

工作原理

红外测温仪测量物体的表面温度是利用光传感器接收测量物体发出的红外线光谱，进行收集、聚焦。再由其它的电路将信息转化为读数显示在机上。

产品功能

1. 激光精确目标定位
2. 背光灯功能(可选择)
3. 高低温报警设定(超出设定报警)
4. 最大、最小、温差、平均值温度显示
5. 发射率可调节
6. 低电指示
7. 公英制单位转换
8. 数据自动保持功能
9. 温度数据采集和分析(AR882+)

保修和保养

保修：

1. 有关保修条例请参阅为您提供的保修卡。
2. 凡用户自行拆装本公司产品、因购置后运输或保管不当、未按要求操作而造成产品损坏，以及私自涂改保修卡、无购凭证者，本公司不予保修。

保养：

1. 长时间不使用本测试仪时，请取出电池，以防电池漏液，这样将严重损坏测试仪寿命。
2. 不要将测试仪存放在以下环境中：
   a. 可能被水溅湿或有高度灰尘的地方
   b. 高浓度盐或硫磺的空气中
   c. 带有其他气体或化学物质的空气中
3. 不要拆卸此机或试图将内部改变。
4. 酒精、稀释液等对机壳，尤其是对LCD视窗有腐蚀作用，所以：清洁机壳时用少量水轻轻擦拭即可；
   透镜清洁：用干净的压缩空气吹去杂物，再用驼绒毛擦刷去残留的微小杂物，最后用湿棉布小心将表面擦拭。

-12-

产品简介

介绍

本机结构紧凑、防干扰并易于使用--只要进行瞄准、按键，在一秒钟的时间内即可将当前的被测物体表面温度读出. 对于高温、有毒或难以到达的物体，使用本机即可安全地进行测量。

工作原理

红外测温仪测量物体的表面温度是利用光传感器接收测量物体发出的红外线光谱，进行收集、聚焦。再由其它的电路将信息转化为读数显示在机上。

产品功能

1. 激光精确目标定位
2. 背光灯功能(可选择)
3. 高低温报警设定(超出设定报警)
4. 最大、最小、温差、平均值温度显示
5. 发射率可调节
6. 低电指示
7. 公英制单位转换
8. 数据自动保持功能
9. 温度数据采集和分析(AR882+)

-01-

产品名称：工业手持红外测温仪

产品型号：BR862D+

技术参数	
测温范围	-50℃~1000℃/-58℉~1832℉
测温精确度	-50℃(-58℉)至-32℃(-25.6℉)±3℃ -32℃(-25.6℉)至0℃(32℉)±2℃ 0℃(32℉)至100℃(212℉)±2℃ 100℃以上±2%1000℃以上±3%
测量物距比	20:1
发射率	0.10~1.00可调
解析度	0.1℃or0.1℉(<1000℃) 1℃or1℉(≥1000℃)
光谱响应和反应时间（8-14）um&500ms	
重复性	±1%or±1℃
最大、最小值、平均值、温差测量功能	√
高温、低温报警功能	√
℃/℉单位转换/数据存储	√
数据保持显示功能	√
激光定位/背光显示功能	√

包装规格

电源	9V电池	标准外箱容量	10
产品净重	275g	标准外箱尺寸	40*32.6*44.5cm
产品尺寸	200*155*59mm	标准外箱毛重	10.3kg
包装方式	彩盒包装		

应用领域

一. 钢铁行业：使用红外测温仪可连续测量回热器全部的温度和加热器的效率，提升产品质量。

二. 玻璃行业：测试熔炉的温度保证玻璃边到边的温度一致和玻璃表面的平坦。

三. 塑料行业：吹塑薄膜压制，精确的温度测试，可以确保塑料的抗张力和厚度均匀叠层和压花处理。

四. 供热通风与制冷：扫描房间温度、检查管道温度、测试锅炉的温度，并评价锅炉性能、监视送气和回气回路。

五. 超市、食品加工企业、水产品加工、酒精饮料生产企业、检验检疫部门等。

发射率及发射率表

1. 发射率：大多数有机材料及油漆或氧化材料的发射率为0.95(已预设在本机中)，光滑或打磨的金属表面可能会导致测量值的不准，进行补偿时需在其表面罩上带子或黑色油漆，并等待使之与下面的材料的温度一样，然后再进行温度的测量。

2. 发射率表
(常温时各类材料不需要调节发射率)

物质	发射率	物质	发射率
铝	0.30	铁	0.70
石棉	0.95	铅	0.50
沥青	0.95	石灰石	0.98
玄武岩	0.70	油	0.94
黄铜	0.50	油漆	0.93
砖	0.90	纸	0.95
碳	0.85	塑料	0.95
陶瓷	0.95	橡胶	0.95
混凝土	0.95	砂	0.90
铜	0.95	皮肤	0.98
油泥	0.94	雪	0.90
冷冻食品	0.90	钢	0.80
热食品	0.93	织品	0.94
玻璃（板）	0.85	水	0.93
冰	0.98	木	0.94

产品名称：工业手持红外测温仪

产品型号：BR862D+

技术参数	
测温范围	-50℃~1000℃/-58℉~1832℉
测温精确度	-50℃(-58℉)至-32℃(-25.6℉)±3℃ -32℃(-25.6℉)至0℃(32℉)±2℃ 0℃(32℉)至100℃(212℉)±2℃ 100℃以上±2%1000℃以上±3%
测量物距比	20:1
发射率	0.10~1.00可调
解析度	0.1℃or0.1℉(<1000℃) 1℃or1℉(≥1000℃)
光谱响应和反应时间（8-14）um&500ms	
重复性	±1%or±1℃
最大、最小值、平均值、温差测量功能	√
高温、低温报警功能	√
℃/℉单位转换/数据存储	√
数据保持显示功能	√
激光定位/背光显示功能	√

包装规格

电源	9V电池	标准外箱容量	10
产品净重	275g	标准外箱尺寸	40*32.6*44.5cm
产品尺寸	200*155*59mm	标准外箱毛重	10.3kg
包装方式	彩盒包装		

应用领域

一. 钢铁行业：使用红外测温仪可连续测量回热器全部的温度和加热器的效率，提升产品质量。

二. 玻璃行业：测试熔炉的温度保证玻璃边到边的温度一致和玻璃表面的平坦。

三. 塑料行业：吹塑薄膜压制，精确的温度测试，可以确保塑料的抗张力和厚度均匀叠层和压花处理。

四. 供热通风与制冷：扫描房间温度、检查管道温度、测试锅炉的温度，并评价锅炉性能、监视送气和回气回路。

五. 超市、食品加工企业、水产品加工、酒精饮料生产企业、检验检疫部门等。

-02-

发射率及发射率表

1. 发射率：大多数有机材料及油漆或氧化材料的发射率为0.95(已预设在本机中)，光滑或打磨的金属表面可能会导致测量值的不准，进行补偿时需在其表面罩上带子或黑色油漆，并等待使之与下面的材料的温度一样，然后再进行温度的测量。

2. 发射率表
(常温时各类材料不需要调节发射率)

物质	发射率	物质	发射率
铝	0.30	铁	0.70
石棉	0.95	铅	0.50
沥青	0.95	石灰石	0.98
玄武岩	0.70	油	0.94
黄铜	0.50	油漆	0.93
砖	0.90	纸	0.95
碳	0.85	塑料	0.95
陶瓷	0.95	橡胶	0.95
混凝土	0.95	砂	0.90
铜	0.95	皮肤	0.98
油泥	0.94	雪	0.90
冷冻食品	0.90	钢	0.80
热食品	0.93	织品	0.94
玻璃（板）	0.85	水	0.93
冰	0.98	木	0.94

-11-

⑤存储功能操作：

按“MODE”键，当“STO”闪烁时，按“SET”键确认显示“001---”符号，再测量温度，按“STO/CAL”键存储1记忆体中，并立即转到2…共可存储250个测量温度。

⑥读出存储温度：

在一般测量状态中，按“STO/CAL”键可依次显示所存的笔数。

⑦清除存储数据：

开机状态下，长按“STO/CAL”键3秒即可，此时屏幕显示“CLR----”，清除完成。

⑧低电指示：

电池符号会随电压降低而显示格数减少，当电压为7.2V（±0.2V）时，LCD会显示“ ”符号，表示需要更换电池，否则会影响测量精度。

电池标记有以下五种等级：

：电量充足

：电量较充足

：电量即将耗尽，需换电池

：电量已耗尽，必须更换电池

⑨电脑联机：

第一步：打开希玛官方网站http://www.smartsensor.cn；

第二步：点击技术支持，然后找到产品驱动软件下载，点击进入；

第三步：复制对应的产品下载链接和提取码，点击下载到电脑上，找到电脑软件安装程序，双击“TEMPLAB”程序图标，进入程序安装界面，点击安装即可。

注意：该联机功能仅限BR882+可使用

产品名称：工业手持红外测温仪

产品型号：BR872D+

技术参数	
测温范围	-50℃~1150℃/-58℉~2102℉
测温精确度	-50℃(-58℉)至-32℃(-25.6℉)±3℃ -32℃(-25.6℉)至0℃(32℉)±2℃ 0℃(32℉)至100℃(212℉)±2℃ 100℃以上±2% 1000℃以上±3%
测量物距比	20:1
发射率	0.10~1.00可调
解析度	0.1℃or0.1℉(<1000℃) 1℃or1℉(≥1000℃)
光谱响应和反应时间（8-14）um&500ms	
重复性	±1%or±1℃
最大、最小值、平均值、温差测量功能	√
高温、低温报警功能	√
℃/℉单位转换/数据存储	√
数据保持显示功能	√
激光定位/背光显示功能	√

包装规格			
电源	9V电池	标准外箱容量	10
产品净重	275g	标准外箱尺寸	40*32.6*44.5cm
产品尺寸	200*155*59mm	标准外箱毛重	10.3kg
包装方式	彩盒包装		

应用领域

一. 钢铁行业：使用红外测温仪可连续测量回热器全部的温度和加热器的效率，提升产品质量。

二. 玻璃行业：测试熔炉的温度保证玻璃边到边的温度一致和玻璃表面的平坦。

三. 塑料行业：吹塑薄膜压制，精确的温度测试，可以确保塑料的抗张力和厚度均匀叠层和压花处理。

四. 供热通风与制冷：扫描房间温度、检查管道温度、测试锅炉的温度，并评价锅炉性能、监视送气和回气回路。

五. 超市、食品加工企业、水产品加工、酒精饮料生产企业、检验检疫部门等。

⑤存储功能操作：

按“MODE”键，当“STO”闪烁时，按“SET”键确认显示“001---”符号，再测量温度，按“STO/CAL”键存储1记忆体中，并立即转到2…共可存储250个测量温度。

⑥读出存储温度：

在一般测量状态中，按“STO/CAL”键可依次显示所存的笔数。

⑦清除存储数据：

开机状态下，长按“STO/CAL”键3秒即可，此时屏幕显示“CLR----”，清除完成。

⑧低电指示：

电池符号会随电压降低而显示格数减少，当电压为7.2V（±0.2V）时，LCD会显示“ ”符号，表示需要更换电池，否则会影响测量精度。

电池标记有以下五种等级：

：电量充足

：电量较充足

：电量即将耗尽，需换电池

：电量已耗尽，必须更换电池

⑨电脑联机：

第一步：打开希玛官方网站http://www.smartsensor.cn；

第二步：点击技术支持，然后找到产品驱动软件下载，点击进入；

第三步：复制对应的产品下载链接和提取码，点击下载到电脑上，找到电脑软件安装程序，双击“TEMPLAB”程序图标，进入程序安装界面，点击安装即可。

注意：该联机功能仅限BR882+可使用

-10-

产品名称：工业手持红外测温仪

产品型号：BR872D+

技术参数	
测温范围	-50℃~1150℃/-58℉~2102℉
测温精确度	-50℃(-58℉)至-32℃(-25.6℉)±3℃ -32℃(-25.6℉)至0℃(32℉)±2℃ 0℃(32℉)至100℃(212℉)±2℃ 100℃以上±2% 1000℃以上±3%
测量物距比	20:1
发射率	0.10~1.00可调
解析度	0.1℃or0.1℉(<1000℃) 1℃or1℉(≥1000℃)
光谱响应和反应时间（8-14）um&500ms	
重复性	±1%or±1℃
最大、最小值、平均值、温差测量功能	√
高温、低温报警功能	√
℃/℉单位转换/数据存储	√
数据保持显示功能	√
激光定位/背光显示功能	√

包装规格			
电源	9V电池	标准外箱容量	10
产品净重	275g	标准外箱尺寸	40*32.6*44.5cm
产品尺寸	200*155*59mm	标准外箱毛重	10.3kg
包装方式	彩盒包装		

应用领域

一. 钢铁行业：使用红外测温仪可连续测量回热器全部的温度和加热器的效率，提升产品质量。

二. 玻璃行业：测试熔炉的温度保证玻璃边到边的温度一致和玻璃表面的平坦。

三. 塑料行业：吹塑薄膜压制，精确的温度测试，可以确保塑料的抗张力和厚度均匀叠层和压花处理。

四. 供热通风与制冷：扫描房间温度、检查管道温度、测试锅炉的温度，并评价锅炉性能、监视送气和回气回路。

五. 超市、食品加工企业、水产品加工、酒精饮料生产企业、检验检疫部门等。

-03-

产品名称：工业手持红外测温仪

产品型号：BR872+

技术参数	
测温范围	-18℃~1350℃/0℉~2462℉
测温精确度	-18℃(0℉)至0℃(32℉)±2℃ 0℃(32℉)至100℃(212℉)±2℃ 100℃以上±2%1000℃以上±3%
测量物距比	50:1
发射率	0.10~1.00可调
解析度	0.1℃or0.1℉(<1000℃) 1℃or1℉(≥1000℃)
光谱响应和反应时间（8-14）um&500ms	
重复性	±1%or±1℃
最大、最小值、平均值、温差测量功能	√
高温、低温报警功能	√
℃/℉单位转换/数据存储	√
数据保持显示功能	√
激光定位/背光显示功能	√

包装规格

电源	9V电池	标准外箱容量	10
产品净重	275g	标准外箱尺寸	40*32.6*44.5cm
产品尺寸	200*155*59mm	标准外箱毛重	10.3kg
包装方式	彩盒包装		

应用领域

一. 钢铁行业：使用红外测温仪可连续测量回热器全部的温度和加热器的效率，提升产品质量。
二. 玻璃行业：测试熔炉的温度保证玻璃边到边的温度一致和玻璃表面的平坦。
三. 塑料行业：吹塑薄膜压制，精确的温度测试，可以确保塑料的抗张力和厚度均匀叠层和压花处理。
四. 供热通风与制冷：扫描房间温度、检查管道温度、测试锅炉的温度，并评价锅炉性能、监视送气和回气回路。
五. 超市、食品加工企业、水产品加工、酒精饮料生产企业、检验检疫部门等。

a. EMS：发射率，可调范围为0.1-1.0
b. MAX：测量当前数据最大值
c. MIN：测量当前数据最小值
d. DIF：以按SET键后测量值为基准，测量与基准值的差值
e. AVG：将测量过的值，取平均值
f. HAL：高温报警--当选到HAL时，按 ▲/▼ 键设定报警温度点，按SET键确认；当所测温度超过设定点时会显示HIGH符号并响“BI，BI..”声。
g. LAL：低温报警--当选到LAL时，按 ▲/ ▼ 键设低温报警点，按SET键确认；当所测温度低过设定点时会显示LOW符号并响“BI，BI..”声。
h. STO：存储功能

④超温报警：

1. HAL：当已设定报警且所测温度超过设定报警点时，LCD显示“HIGH)))”，同时响“BI BI”声。
2. LAL：当已设定报警且所测温度低于设定报警点时，LCD显示“(((LOW”，同时响“BI Bi”声。

每按一次“LASER/BACKLIGHT”键，LCD会依次显示以下状态来转换：

LASER ON → LASER OFF
BACKLIGHT ON → BACKLIGHT OFF

依次循环，同时“ ”和“ ”符号会显示或消失，选好后状态会记住。

背光灯状态：背光灯打开状态下，扳动测量开关或按下六个功能选择键都有背光，当松开测量开关后延迟7秒关闭。

激光灯状态：激光灯打开状态下，只有扳动测量开关才会有激光。

产品名称：工业手持红外测温仪

产品型号：BR872+

技术参数	
测温范围	-18℃~1350℃/0℉~2462℉
测温精确度	-18℃(0℉)至0℃(32℉)±2℃ 0℃(32℉)至100℃(212℉)±2℃ 100℃以上±2%1000℃以上±3%
测量物距比	50:1
发射率	0.10~1.00可调
解析度	0.1℃or0.1℉(<1000℃) 1℃or1℉(≥1000℃)
光谱响应和反应时间（8-14）um&500ms	
重复性	±1%or±1℃
最大、最小值、平均值、温差测量功能	√
高温、低温报警功能	√
℃/℉单位转换/数据存储	√
数据保持显示功能	√
激光定位/背光显示功能	√

包装规格

电源	9V电池	标准外箱容量	10
产品净重	275g	标准外箱尺寸	40*32.6*44.5cm
产品尺寸	200*155*59mm	标准外箱毛重	10.3kg
包装方式	彩盒包装		

应用领域

一. 钢铁行业：使用红外测温仪可连续测量回热器全部的温度和加热器的效率，提升产品质量。
二. 玻璃行业：测试熔炉的温度保证玻璃边到边的温度一致和玻璃表面的平坦。
三. 塑料行业：吹塑薄膜压制，精确的温度测试，可以确保塑料的抗张力和厚度均匀叠层和压花处理。
四. 供热通风与制冷：扫描房间温度、检查管道温度、测试锅炉的温度，并评价锅炉性能、监视送气和回气回路。
五. 超市、食品加工企业、水产品加工、酒精饮料生产企业、检验检疫部门等。

-04-

a. EMS：发射率，可调范围为0.1-1.0
b. MAX：测量当前数据最大值
c. MIN：测量当前数据最小值
d. DIF：以按SET键后测量值为基准，测量与基准值的差值
e. AVG：将测量过的值，取平均值
f. HAL：高温报警--当选到HAL时，按 ▲/▼ 键设定报警温度点，按SET键确认；当所测温度超过设定点时会显示HIGH符号并响“BI，BI..”声。
g. LAL：低温报警--当选到LAL时，按 ▲/ ▼ 键设低温报警点，按SET键确认；当所测温度低过设定点时会显示LOW符号并响“BI，BI..”声。
h. STO：存储功能

④超温报警：

1. HAL：当已设定报警且所测温度超过设定报警点时，LCD显示“HIGH)))”，同时响“BI BI”声。
2. LAL：当已设定报警且所测温度低于设定报警点时，LCD显示“(((LOW”，同时响“BI Bi”声。

每按一次“LASER/BACKLIGHT”键，LCD会依次显示以下状态来转换：

LASER ON → LASER OFF
BACKLIGHT ON → BACKLIGHT OFF

依次循环，同时“ ”和“ ”符号会显示或消失，选好后状态会记住。

背光灯状态：背光灯打开状态下，扳动测量开关或按下六个功能选择键都有背光，当松开测量开关后延迟7秒关闭。

激光灯状态：激光灯打开状态下，只有扳动测量开关才会有激光。

-09-

① LCD液晶显示屏
② STO/CAL: 数据存储/删除键
③ SET: 设置确认键
④ ▲ /▼: 参数选择键
⑤ MODE: 模式转换键
⑥ LASER/BACKLIGHT: 镭射点与背光灯开关键
⑦ 测量开关
⑧ 电池门
⑨ 公英制单位转换推制

3. 具体操作说明

①公英制温度单位转换:

打开电池门，可拔动温度单位推制调整您所需要的温度单位（℃/℉）。

②温度测量:

将9V电池装入电池舱内，扳动测量开关开机，LCD显示1000”和“VERXX”约1秒，对准欲测物表面，扳动测量开关，LCD会显示测量温度值，“SCAN”和“EMS”(发设率0.95预设)同时显示，松开测量开关转为HOLD及测量温度显示，“SCAN”同时消失，响“BI--BI”声，自动保持数据至关机，无操作30秒后自动关机。

开机后若内部无记忆设定或清除所有设定后，则下面一排小数字无显示。

③功能转换:

按下“MODE”键一次，LCD左下方循环闪动显示“EMS-MAX-MIN-DIF-AVG-HAL-LAL-STO”，按“SET”键选定功能。

产品名称：工业手持红外测温仪

产品型号：BR882+

技术参数	
测温范围	-18℃~1650℃/0℉~3002℉
测温精确度	-18℃(0℉)至0℃(32℉)±2℃ 0℃(32℉)至100℃(212℉)±2℃ 100℃以上±2%1000℃以上±3%
测量物距比	50:1
发射率	0.10~1.00可调
解析度	0.1℃or0.1℉(<1000℃) 1℃or1℉(≥1000℃)
光谱响应和反应时间（8-14）um&500ms	
重复性	±1%or±1℃
最大、最小值、平均值、温差测量功能	√
高温、低温报警功能	√
℃/℉单位转换	√
激光定位/背光显示功能	√
数据存储	250笔
电脑连接接口	USB

包装规格			
电源	9V电池	包装方式	彩盒包装
产品净重	275g	标准外箱尺寸	40*32.6*44.5cm
产品尺寸	200*155*59mm	标准外箱容量/毛重	10/10.3kg

应用领域

一. 钢铁行业:使用红外测温仪可连续测量回热器全部的温度和加热器的效率,提升产品质量。
二. 玻璃行业:测试熔炉的温度保证玻璃边到边的温度一致和玻璃表面的平坦。
三. 塑料行业:吹塑薄膜压制,精确的温度测试,可以确保塑料的抗张力和厚度均匀叠层和压花处理。
四. 供热通风与制冷: 扫描房间温度、检查管道温度、测试锅炉的温度。
五. 超市、食品加工企业、水产品加工、酒精饮料生产企业、检验检疫部门等。
六. 离线/在线温度数据分析,适用于实验室、车间现场等温度数据的采集和分析.

① LCD液晶显示屏
② STO/CAL: 数据存储/删除键
③ SET: 设置确认键
④ ▲ /▼: 参数选择键
⑤ MODE: 模式转换键
⑥ LASER/BACKLIGHT: 镭射点与背光灯开关键
⑦ 测量开关
⑧ 电池门
⑨ 公英制单位转换推制

3. 具体操作说明

①公英制温度单位转换:

打开电池门，可拔动温度单位推制调整您所需要的温度单位（℃/℉）。

②温度测量:

将9V电池装入电池舱内，扳动测量开关开机，LCD显示1000”和“VERXX”约1秒，对准欲测物表面，扳动测量开关，LCD会显示测量温度值，“SCAN”和“EMS”(发设率0.95预设)同时显示，松开测量开关转为HOLD及测量温度显示，“SCAN”同时消失，响“BI--BI”声，自动保持数据至关机，无操作30秒后自动关机。

开机后若内部无记忆设定或清除所有设定后，则下面一排小数字无显示。

③功能转换:

按下“MODE”键一次，LCD左下方循环闪动显示“EMS-MAX-MIN-DIF-AVG-HAL-LAL-STO”，按“SET”键选定功能。

-08-

产品名称：工业手持红外测温仪

产品型号：BR882+

技术参数	
测温范围	-18℃~1650℃/0℉~3002℉
测温精确度	-18℃(0℉)至0℃(32℉)±2℃ 0℃(32℉)至100℃(212℉)±2℃ 100℃以上±2%1000℃以上±3%
测量物距比	50:1
发射率	0.10~1.00可调
解析度	0.1℃or0.1℉(<1000℃) 1℃or1℉(≥1000℃)
光谱响应和反应时间（8-14）um&500ms	
重复性	±1%or±1℃
最大、最小值、平均值、温差测量功能	√
高温、低温报警功能	√
℃/℉单位转换	√
激光定位/背光显示功能	√
数据存储	250笔
电脑连接接口	USB

包装规格			
电源	9V电池	包装方式	彩盒包装
产品净重	275g	标准外箱尺寸	40*32.6*44.5cm
产品尺寸	200*155*59mm	标准外箱容量/毛重	10/10.3kg

应用领域

一. 钢铁行业:使用红外测温仪可连续测量回热器全部的温度和加热器的效率,提升产品质量。
二. 玻璃行业:测试熔炉的温度保证玻璃边到边的温度一致和玻璃表面的平坦。
三. 塑料行业:吹塑薄膜压制,精确的温度测试,可以确保塑料的抗张力和厚度均匀叠层和压花处理。
四. 供热通风与制冷: 扫描房间温度、检查管道温度、测试锅炉的温度。
五. 超市、食品加工企业、水产品加工、酒精饮料生产企业、检验检疫部门等。
六. 离线/在线温度数据分析,适用于实验室、车间现场等温度数据的采集和分析.

-05-

快速使用图解

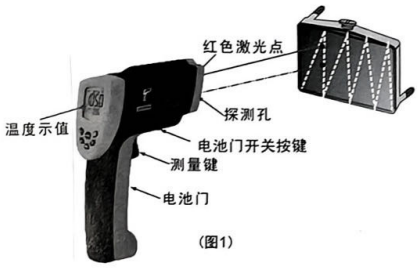

(图1)

1.显示屏符号:

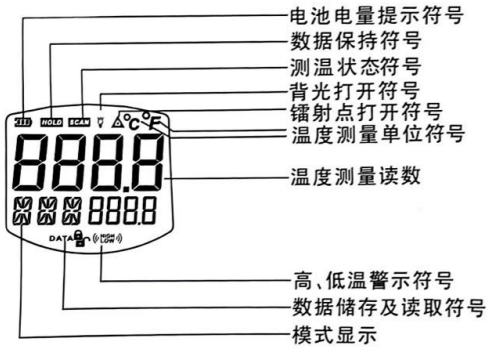

(图2)

2.产品主要部件说明:

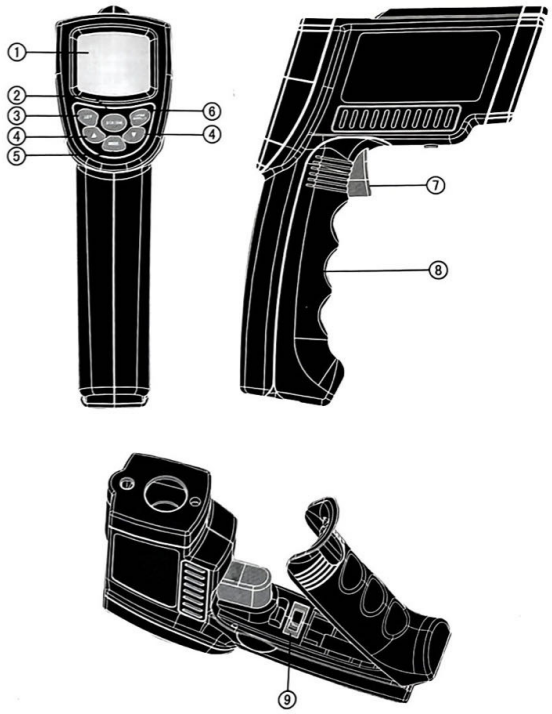

快速使用图解

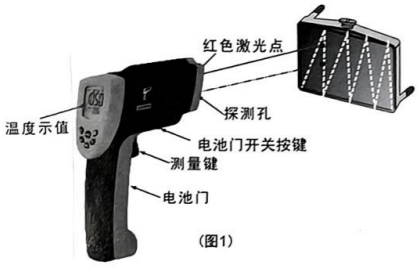

(图1)

1.显示屏符号:

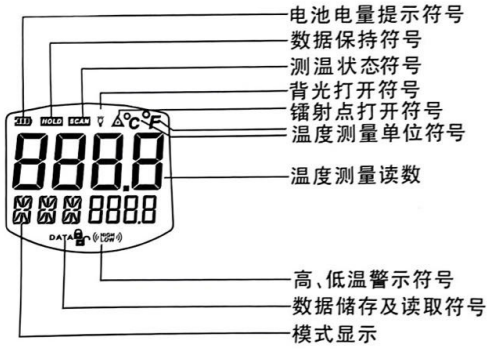

(图2)
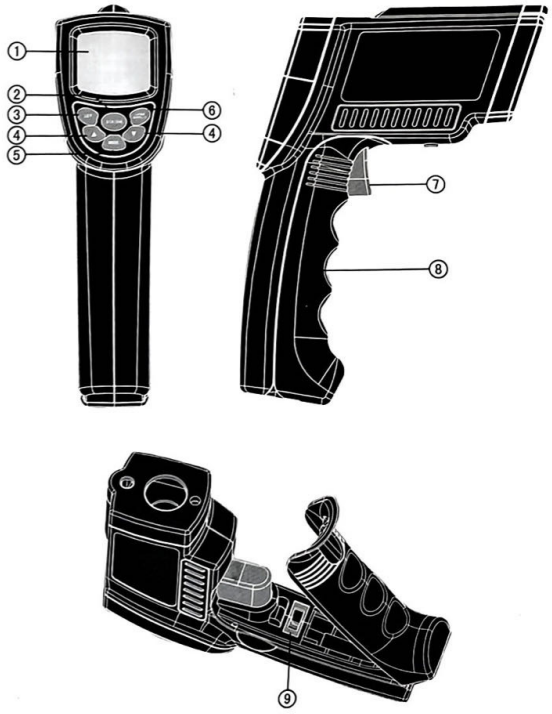
2.产品主要部件说明: